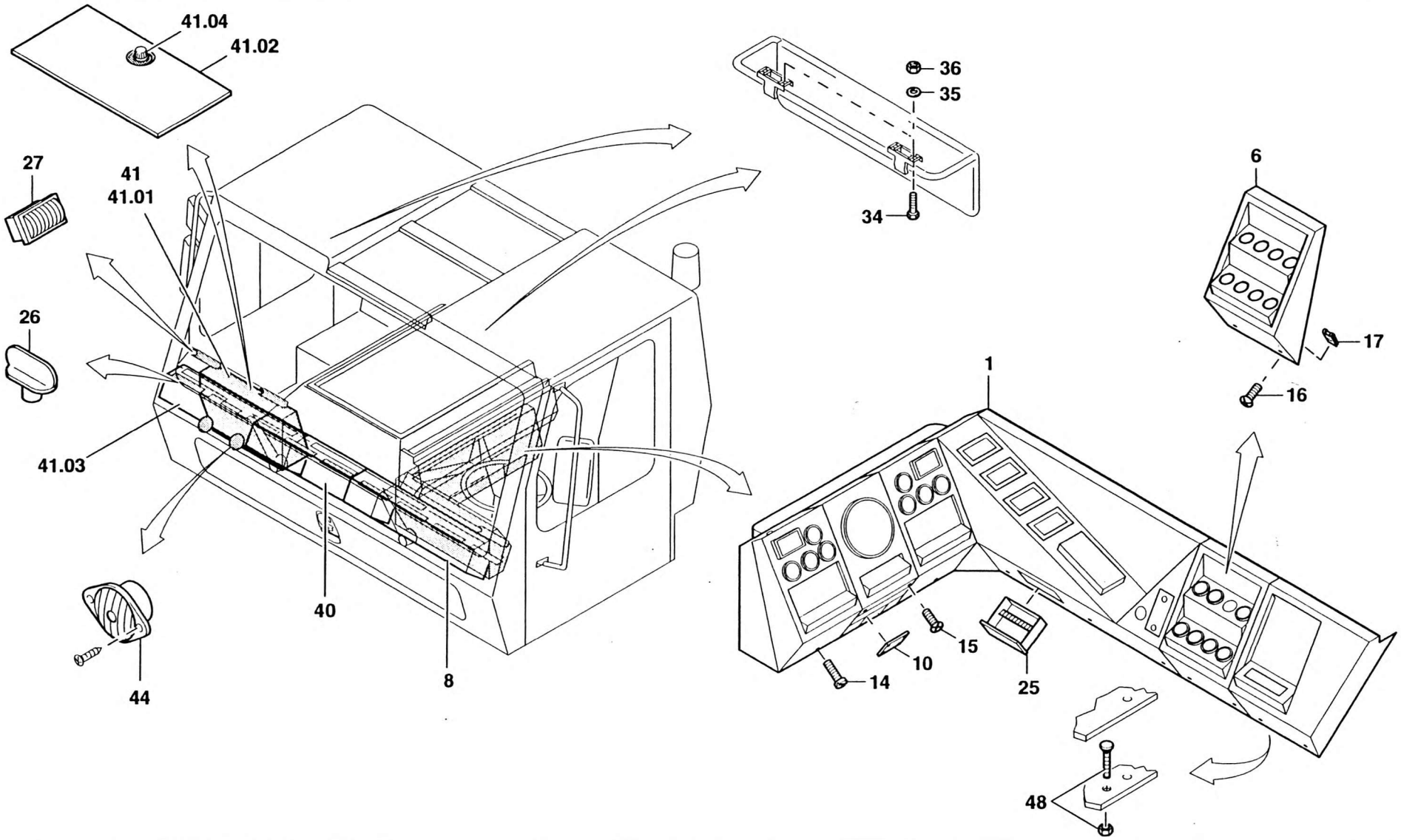INSTRUMENTENTRAEGER, KOMPLETTIERUNG INSTRUMENT SUPPORT, ACCESSORIES	BILDTAFEL PICTORIAL DISPLAY		GMK 3050 BE 550 G 231
	03.97	2306364-ETL C	1/1